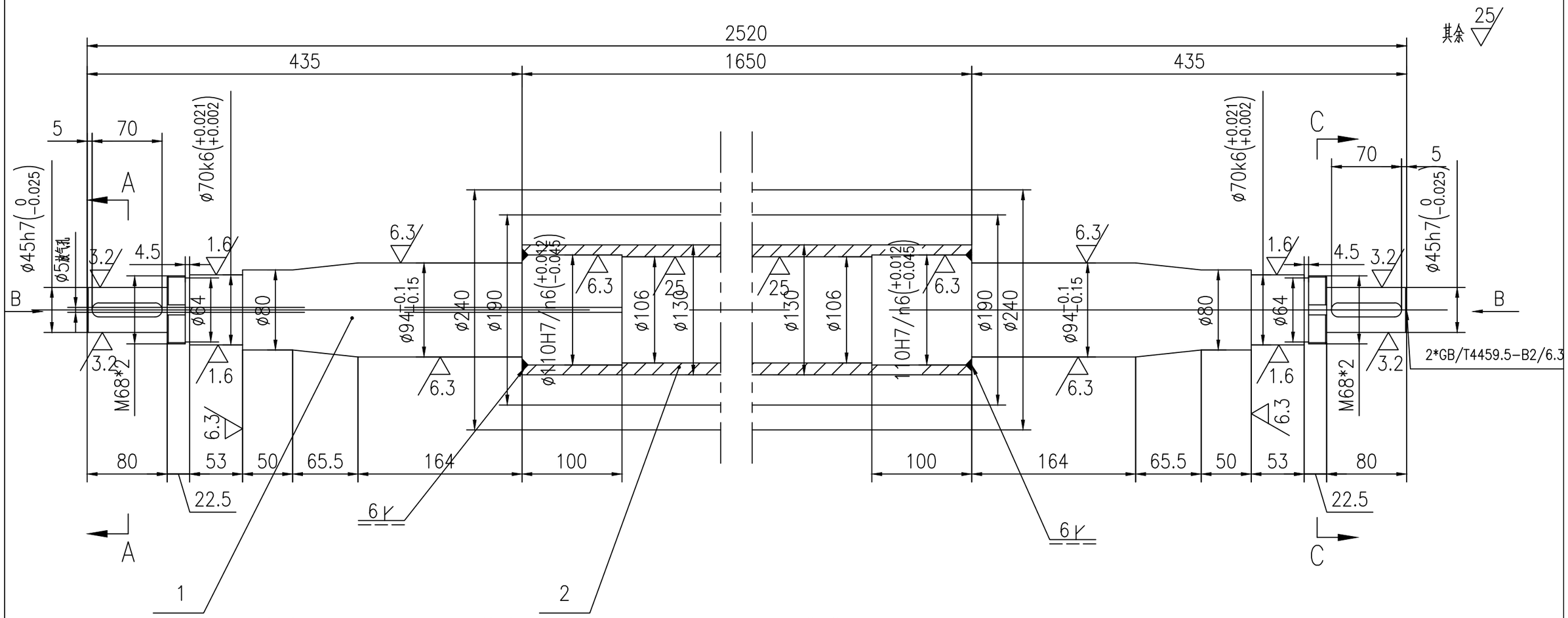


A-A

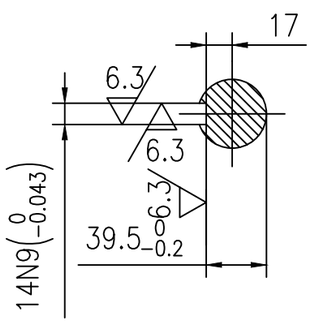


B 向

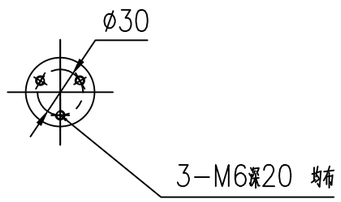


C-C

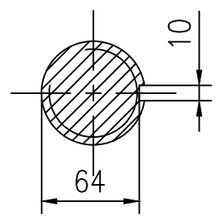


技术要求:

1.采用钢带缠绕式。

2.刷毛要求为0.2PA66，要求耐温100℃。

3.轴头调质处理，HB=196-240.

4.动平衡要求6.3级。

5.其余未标注倒角为R1

| 标记 | 处数 | 更改文件号 | 签字 | 日期 | 图名 | | | | 涿州市华胄誉盛机械制造有限公司 zhuozhou century huazhou yusheng machinery manufacturing Co,Ltd |
|---|---|---|---|---|---|---|---|---|---|
| | | | | | 毛刷辊订货条件图 | | | | 部件号 |
| 制图 | | | | | 材料 | 重量 | 比例 | 零件号 | |
| 设计 | | | | | | | 1:4 | | 图号 / 版号 |
| 审核 | | | | | | | | | |
| 审定 | | | | | 所属部件 | | | | |